《水鏡-凍頂》使用說明書

感謝您使用水鏡系列作品，請於使用前詳細參閱本說明書，預祝您使用愉快。

保固說明

本產品自購買日起一年內，提供非人為因素造成之霧化器故障與滲水保固。

霧化片、密封圈等屬電器或耗材，非保固範圍。

保固範圍不包含誤用、自行改裝、未依安全注意事項使用、疏忽、自然磨耗，或外力造成之損壞。

如對產品使用或保固有疑問，請聯繫購買店家或作家本人協助確認。

產品內容物：玻璃本體、台製不鏽鋼底座、台製加水用玻璃杯、超音波噴霧器、配套電源、說明書；實際內容以交付實物為準。

使用前請先檢查

初次使用時如遇滲水請將螺帽再次旋緊。本裝置的防水結構採用近似潛水錶的密封原理，透過螺帽壓合防水組件形成密封效果。惟產品在正式就定位前，可能因搬運、交通搖晃或碰撞等因素，使螺帽產生些微鬆動。安裝完成後，建議再次確認螺帽狀態，以確保防水效果穩定。

建議設置的場所

本產品底部可能因環境溫差變化而產生結露（水氣凝結）現象，此屬自然物理現象，並非漏水情形。

請避免直接放置於可能因濕氣而受損之材質表面（如木材、金屬等）。如有需要，建議於底部加設防潮墊或隔離層，以保護放置表面。

本產品運轉時，噴霧可能伴隨少量水花濺出，濺水範圍可能因玻璃本體的設置角度而異。使用時請留意並適度調整設置角度，周圍應避開插座、電器、紙張、木製家具及其他可能因水濺而受損之物品。

不可設置的場所

❌ 濕氣多的浴室游泳池、或洗手台

❌ 幼童可觸及之場所

❌ 金屬層架、不穩定的台面、紙箱、塑膠收納箱

❌ 直接放置於地毯、毛毯上

❌ 直射日光照射的地方，可能使機件損壞並加速水質劣化

❌ 有傾斜或不平穩的台面

❌ 會振動的場所

❌ 戶外（陽台、停車場、屋簷下、倉庫等）

安全警告

- 本產品切邊及焊接處已加工處理，但金屬製品較為鋒利，使用時仍需小心。
- 請勿用力拉扯電源線，可能造成密封處受損而漏水。
- 過度扭緊或鬆開防水電纜接頭可能造成裝置漏水，請勿自行改裝。
- 在將手放入水中之前，務必先斷開所有電器設備的電源。
- 電線無法更換或修理。若噴霧器電線損壞，應立即停止使用並更換噴霧器總成。
- 本產品不適合12歲以下兒童使用，請將產品放置於兒童無法觸及的地方，以避免發生危險。
- 請定期清潔電力裝置，並於使用期間留意設備周邊是否有積水或漏水情形。

技術規格

- 霧化器
    - 額定電源：DC24V ,1A
    - 陶瓷霧化片：直徑約 20 mm；白色／平滑霧化面朝上
    - 參考霧化量：約 350–550 mL/h，依電壓、水深、水溫、水質與環境而異
    - 適用水溫：5–45°C
    - 連續使用：單次不超過 10 小時；無人看顧或不使用時拔除電源
    - 霧化片耗材壽命：約3000小時
- 底座材質：304不鏽鋼
- 裝飾材質：鈉鈣玻璃

＊本產品內容物及規格可能因生產調整而變更，實際內容以實物為準。

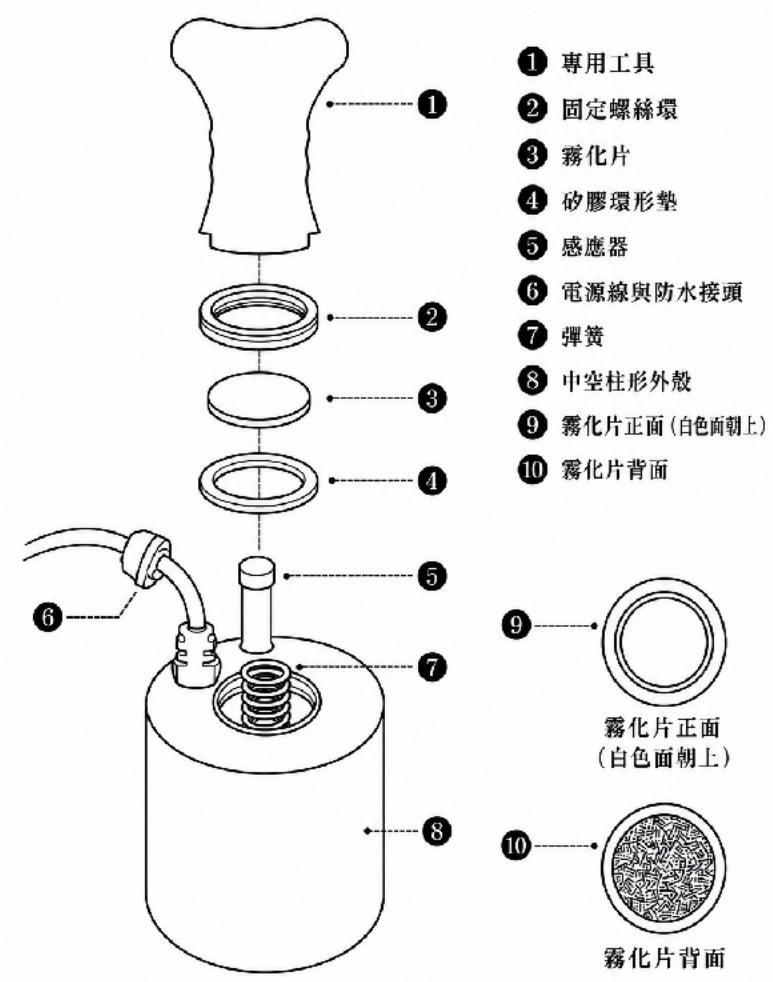

安裝與啟動步驟

1. 將作品放在水平穩固處，確認螺帽及防水部位無鬆動。
2. 加入乾淨自來水、純淨水或電解水，使噴霧頭上方水深保持約 4–7 公分。不可加入精油、香精、清潔劑、油脂、強酸、強鹼或腐蝕性液體。
3. 將噴霧頭水平放入水中，霧化片朝上；整體傾斜角度不宜超過 15 度。
4. 先連接噴霧頭與相符規格的電源輸出端，再將變壓器插入家用插座。
5. 初次啟動時霧量可能較小，短暫運轉後會趨於穩定。確認水霧不會直接噴向插座、變壓器、家具或牆面。

日常維護

- **建議每日補水**。霧化器需有足夠水量協助散熱並維持穩定運轉。以小霧模式估算，連續運轉 24 小時水位約下降 1 公分；若每日使用約 8 小時，約 10 日可能觸發缺水保護並自動斷電，實際情形仍會因水深、環境與霧量而異。為延長霧化器使用壽命，請勿以缺水保護作為日常停機方式，亦不建議長時間連續開機；每次使用前請檢查水位並補充乾淨用水。
- 每次使用前及使用期間應確認水位，必要時補充乾淨用水；建議每月至少完整清洗一次。且不定時檢查接頭是否密封牢固、霧化器是否運轉順利。
- 清除表面上的藻類等污垢，保持水質乾淨並且無油份。
- 如果想清潔水漬，請勿使用菜瓜布刷，建議使用中性去水漬清潔劑和細纖維布處理，因為菜瓜布可能造成鋼鐵鏡面產生刮痕。造成的刮痕將無法復原。請勿用手指清潔裝置，手指可能造成裝置刮痕。
- 本裝置採用可維護式設計。部分長期接觸水流與濕氣的零件，包含霧化器、防水接頭與密封件，皆可能隨使用時間、水質、環境濕度與清潔方式而逐漸老化。
- 為維持作品長期使用時的穩定狀態，建議使用約三年後寄回原作者進行一次預防性保養。保養內容包含霧化器狀態檢查、防水接頭檢查、管線與密封件確認，並依實際狀況更換相關耗材。
- 如長時間無人看顧（例如出國），請拔除電源並將水放掉。
- 陶瓷霧化片高速振動時，觸摸出霧口可能感到刺痛或麻感，這不是漏電。運轉中仍不得用手碰觸霧化片或把手伸入水中。

更換霧化片

1. 拔除電源並取出噴霧器，擦乾後操作。
2. 使用適合的工具逆時針旋出固定環；若有水垢卡死，可用鉗具隔布輕夾工具旋轉，避免壓傷外殼。
3. 依序取出固定環、霧化片，記住正反面與順序。
4. 將新霧化片的白色／平滑霧化面朝上，確認環形墊平整、無扭曲，再旋緊固定環。固定即可，勿過度用力。
5. 放回水中測試，確認無漏水、異音且霧量穩定。霧化片屬耗材，不列入一般保固。

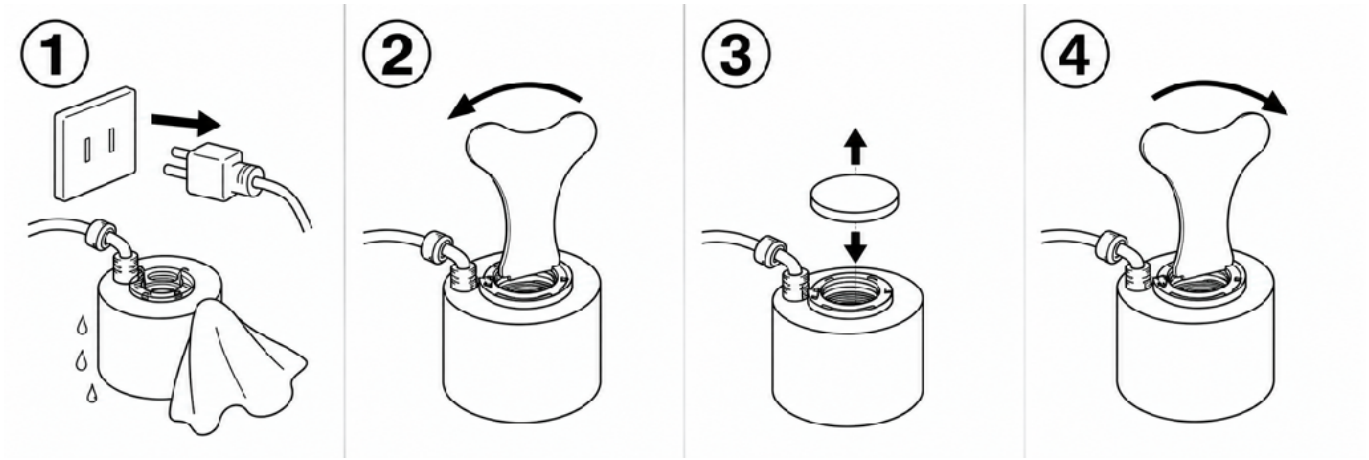

故障排除

問題	原因	處理
不出霧	孔位偏移 霧化片壽命到達	若裝置無法正常出霧，請依照以下步驟檢查： 1. 先關閉電源並取下不鏽鋼蓋板。 2. 確認噴霧裝置位於水中且水位正常，再開啟電源，觀察是否能正常噴霧。 3. 如果取下蓋板後仍無法出霧，關閉電源並等待約 10 秒，再重新啟動；可測試 2–3 次。有時水位保護裝置被觸發後會自動斷電，重新啟動後可能恢復正常。 4. 如果反覆開關數次後仍完全無法出霧，可能是噴霧裝置故障，請停止使用並聯繫購買店家或作家。 5. 如果取下蓋板時可以正常出霧，請關閉電源並將蓋板重新蓋上，再開啟電源測試。 6. 如果蓋上蓋板後沒有霧從洞口冒出，通常表示蓋板洞口沒有對準霧化片。請關閉電源後重新調整蓋板位置，使洞口中心對準霧化片，再重新測試。 注意：取下蓋板或調整裝置前，請先關閉電源。測試時應確保噴霧裝置位於水中，避免離水空燒。
生鏽	外部鐵粉沾附 長期使用生成	金屬表面可能產生鏽斑，在溫泉、強酸或強鹼的環境下可能更明顯。通常生鏽的情形是外部鐵粉局部沾附，而非不鏽鋼本體生鏽，可用抹布或刷子擦除即可。焊接處變色並非生鏽。 不鏽鋼表面偶有細小鏽點，可能與雷射切割、焊接、研磨或後續加工中殘留的微細鐵粉、氧化物有關。此類情況多為表面附著或製程痕跡，通常不影響結構強度、防水功能與正常使用。 若鏽點可經擦拭清除，屬一般清潔維護範圍；若鏽點持續擴大、深入材質，或明顯影響外觀判斷，請提供照片協助確認，我們將依實際狀況評估後續處理方式。 內部零件長期與水接觸後，可能因水質、礦物質或雜質累積，局部產生細微鏽斑或色澤變化。此為長期使用下可能出現的自然痕跡，通常不影響噴霧器運轉及出霧效果。若霧化量穩定、噴霧器無明顯異音，即可持續正常使用。
底部出現濕氣或水珠	環境溫差造成結露現象，屬自然物理現象（冷凝水）而非漏水	1. 確認玻璃與底座無明顯漏水情形。 2. 於底部加設防潮墊或隔離層。 3. 避免放置於木材、金屬等易受濕氣影響之表面。

寵物飲用本產品中的水	本產品為裝置藝術作品，非設計作為寵物飲水設備	材質本身無毒性疑慮，少量誤飲一般不致產生問題。但基於衛生及使用安全考量，不建議作為寵物飲水用途。請避免讓寵物長時間接觸或飲用本裝置之循環水。
作品周圍出現積水，疑似漏水	可能為噴霧水花濺出；亦可能是底座、防水接頭或接合處滲水。	先關閉電源，將作品外部與放置表面擦乾，再重新啟動並觀察水分來源。若水分位於噴霧方向或玻璃本體周圍，且會隨設置角度改變，通常為噴霧水花，並非本體漏水。若關閉噴霧器後仍持續滲水，或水由底座、防水接頭或接合處滲出，請停止使用、拔除電源，並聯繫購買店家或作家本人確認。
其他問題		如使用過程中出現本說明書未列明之狀況，請先停止使用，並聯繫購買店家或作家本人。 聯繫時建議提供購買日期、使用環境、問題照片或影片，以利判斷原因並提供適當協助。

製造：C.C.C. Glass Works，Made in Taiwan
聯繫：https://ccc-works.com/
說明書版本：2026.09.10